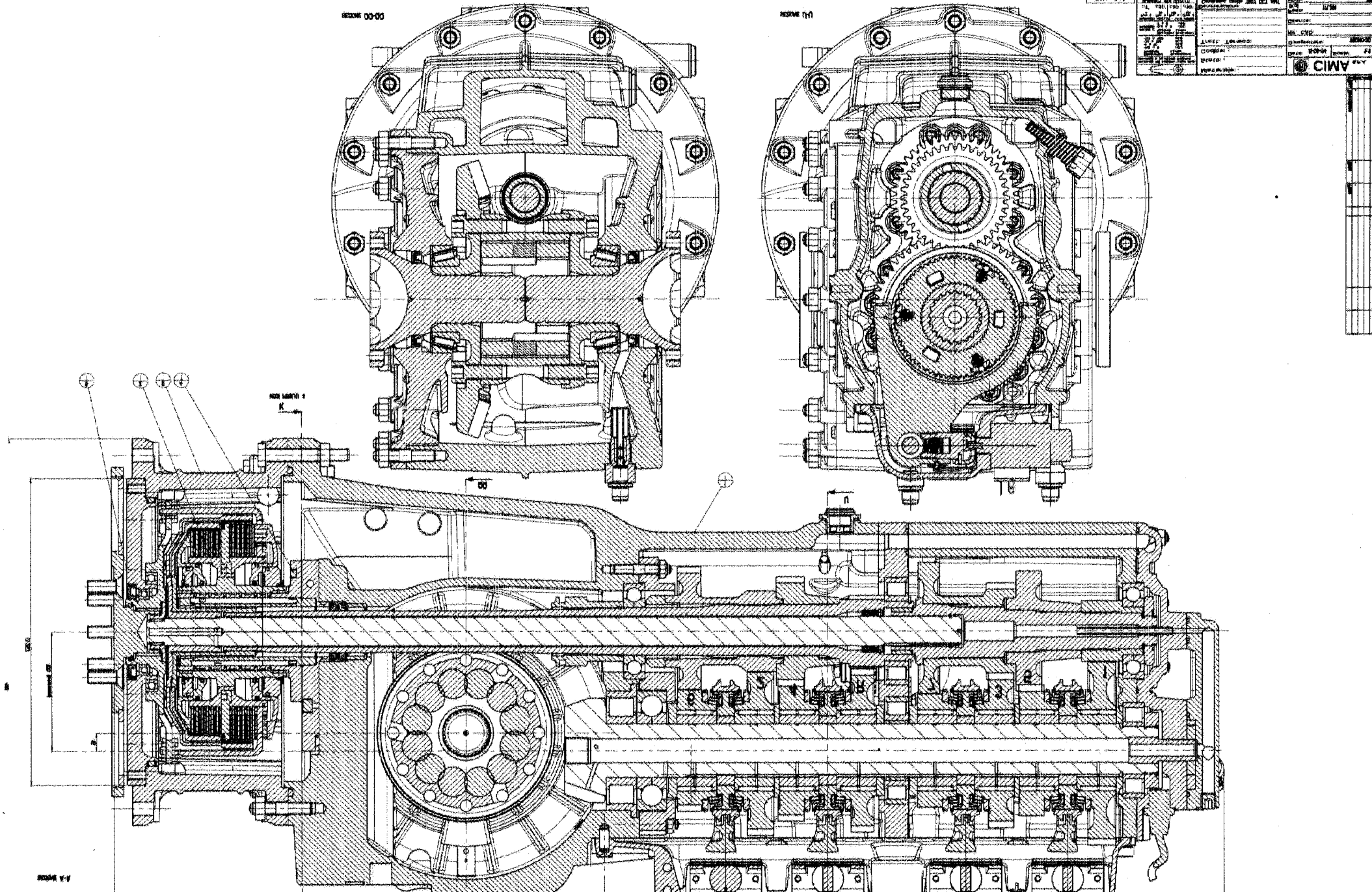
AMIS